DE Aufbauanleitung „HochBeet“

GB Assembly manual for “Raised Vegetable Bed”
FR Notice de montage du “Potager surélevé”
NL Opbouwbeschrijving voor “MoestuinBox”
ES Instrucciones de montaje de “Huerto Urbano”
IT Istruzioni di montaggio “Aiuola rialzata”

Poiščite vaš prevod na ...
Find din oversættelse ...
Hitta din översättning ...
Finn din oversettelse ...
Találja meg fordítását ...
Najděte svůj překlad ...
www.biohort.com/downloads

BIOHORT GmbH
www.biohort.com

Wichtige Punkte für den Aufbau!

Vorliegende Aufbauanleitung zeigt den Zusammenbau für ein „Hochbeet“ Größe „2x1“; sie gilt sinngemäß auch für die Größen „1x1“, „2x2“ und „L“. Für einige Montageschritte benötigen Sie einen Helfer.

GB ***Important details regarding assembly!*** *This assembly manual shows the erection of the “Raised Vegetable Bed“ size “2x1“; it is also valid for size ”1x1”, ”2x2” and ”L”. For several assembly steps additional assistance of one person will be required.*

FR ***Points importants lors du montage!*** *„Cette notice de montage décrit l’assemblage du „portager suréléve“ taille «2x1»; celle-ci est aussi valable pour la taille «1x1», «2x2» et «L». Pour certaines étapes, demandez l’aide d’une ou deux personnes.*

NL *Deze opbouwbeschrijving beschrijft de opbouw van een MoestuinBox grootte 2x1. Deze geldt ook voor de grootte 1x1, 2x1 en L. Bij enkele stappen tijdens de opbouw heeft u een 2e persoon nodig.*

ES *Notas importantes para el montaje: Estas instrucciones muestran el montaje del „Huerto Urbano“ en tamaño „2x1“. También son válidas para los tamaños „1x1“, „2x2“ y „L“. Es recomendable realizar el montaje entre dos personas.*

IT *Indicazioni importanti per il montaggio! Le istruzioni qui descritte sono riferite all‘ „Aiuola rialzata“ Misura „2x1“; per analogia valgono anche per le misure „1x1“, „2x2“ e „L“. Per alcune fasi di assemblaggio vi servirà qualche aiutante.*

Um Kratzer zu vermeiden, verwenden Sie bitte geeignete Unterlagen!

GB *Please use a suitable underlay to avoid scratches!*

FR *Pour éviter les rayures, utilisez les supports appropriés!*

NL *Om krassen te voorkomen raden wij u aan er iets onder te leggen!*

ES *Por favor, coloque en el suelo una base protectora adecuada para evitar posibles arañazos.*

IT *Utilizzare una base adatta per evitare graffi!*

Verwenden Sie bei der Montage Arbeitshandschuhe!

GB *Wear working gloves!*

FR *Portez des gants de travail*

NL *Handschoenen gebruiken!*

ES *Utilice unos guantes de trabajo.*

IT *Utilizzare guanti da lavoro*

Optionales Zubehör - Symbol:

Arbeitsschritte die blau eingerahmt sind, zeigen den Einbau eines optionalen Zubehörteiles.

GB ***Symbol of optional accessories:*** *Blue framed assembly steps show the installation of optional accessories.*

FR ***Accessoires en option-Symbole:*** *La trame entourée en bleu indique une étape avec accessoires en option. A réaliser uniquement si vous avez commandé cet accessoire.*

NL ***Extra Toebehoor:*** *Montagestappen met een blauwe rand betreffen de inbouw van extra toebehoor.*

ES ***Accesorio opcional - símbolo:*** *Los pasos de montaje que se encuentran enmarcados en azul muestran el montaje de una pieza de un accesorio opcional.*

IT ***Simbolo per accessori opzionali:*** *Le fasi del montaggio incorniciate in colore azzurro mostrano l’installazione di un accessorio opzionale.*

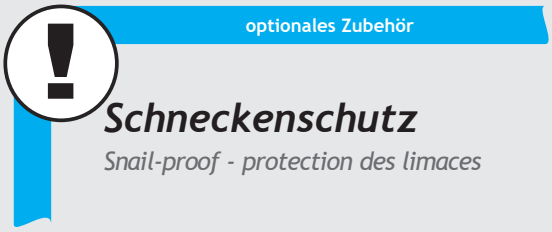

Größenabhängiger Montageschritt!

GB *Size-Dependent assembly step!*

FR *Dépendant de la taille assemblage étape!*

NL *Size-Dependent montagestap!*

ES *Paso de montaje de tamaño Dependiente!*

IT *Taglia-Dependent fase di montaggio!*

Wasserwaagen - Symbol:

Betreffendes Einbauteil mit der Wasserwaage ausrichten.

GB ***Symbol of spirit level:*** *Align the respective parts by using the spirit level.*

FR ***Symbole niveau à bulle:*** *Lorsque ce symbole apparaît, vous devez ajuster l´élément à l´aide d´un niveau à bulle.*

NL ***Waterpas - symbool:*** *Bij montagestappen waar dit symbool bijstaat is het noodzakelijk het betreffende onderdeel waterpas in te bouwen.*

ES ***Símbolo del nivelador:*** *Indica que se debe ajustar y centrar la pieza con la ayuda de un nivelador.*

IT ***Simbolo di livella a bolla d‘aria:*** *Allineare il componente in questione con l‘ausilio di una livella a bolla d’aria.*

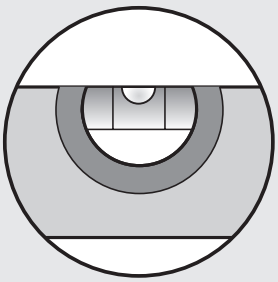

Maßstabsgetreue Abbildungen der zu verwendenden Schrauben:

(GB) *Scale drawing 1:1 of the screws in use*
(FR) *Reproduction selon l´échelle 1:1.*
(NL) *Afbeelding : schaal 1:1 (ware grootte)*
(ES) *Reproducción a escala 1:1 de los tornillos que se utilizan para el montaje.*
(IT) *Immagine in scala delle viti da utilizzare!*

M 1:1

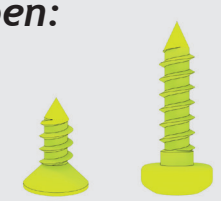

4,8 x 13 4,8 x 19

Pflege und Wartung

- Keine aggressiven Chemikalien wie z.B. Chlor oder Streusalz lagern!
- Sonnenmilch und andere Cremen mit Wasser und Seife entfernen
- Keine scheuernden Reinigungsmittel verwenden!

(GB) Care and maintenance

- *Do not store aggressive substances i.e. chlorine or road salt*
- *Remove suntan lotion or any other creams with water and soap!*
- *Do not use abrasive cleaning agents!*

(FR) Entretien et maintenance

- *Ne pas stocker de produits chimiques (chlore, sel, etc…)*
- *Nettoyez les traces de crème solaire ou autre uniquement avec de l'eau et du savon*
- *Ne pas utiliser de produits nettoyant abrasifs!*

(NL) Onderhoud

- *Geen chemicaliën in de MoestuinBox!*
- *Zonnebrandolie/melk en andere cremes met water en zeep verwijderen!*
- *Gebruik geen schuurmiddelen!*

(ES) Cuidado y mantenimiento

- *No almacene productos químicos agresivos dentro del Huerto Urbano, como por ejemplo cloro y sal antiescarcha.*
- *Evite dejar huellas o restos de cremas solares sobre la chapa. Limpie al arcón siempre con agua o un trapo húmedo.*
- *No utilice ningún producto para fregar. En general, evite siempre cualquier producto químico para limpiar al arcón.*

(IT) Manutenzione

- *Non lasciare prodotti chimici aggressivi (come ad esempio cloro o sale per strade) all'interno della Aiuola rialzata!*
- *Rimuovere crema solare e altre creme con acqua e brillantante!*
- *Non utilizzare detergenti contenenti sostanze aggressive!*

Teileübersicht

parts list · liste des pièces · stuklijst · lista de piezas · lista de parti

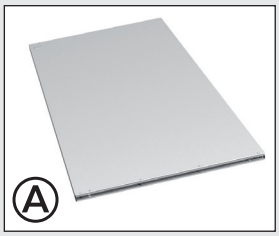

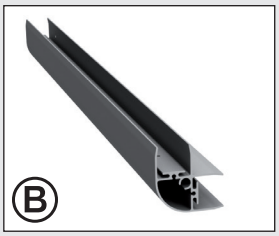

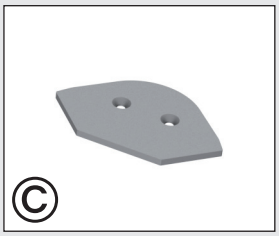

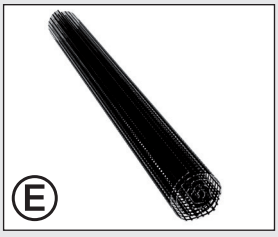

1.

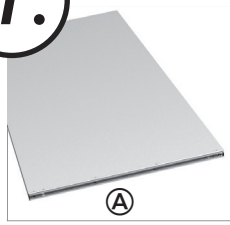

Ⓐ

1x1: 1x (940mm)
2x1: 1x (1930mm)
2x2: 1x (1930mm)
L: 1x (1930mm)

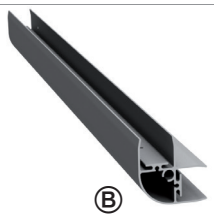

Ⓑ

1x1 - L: 1x

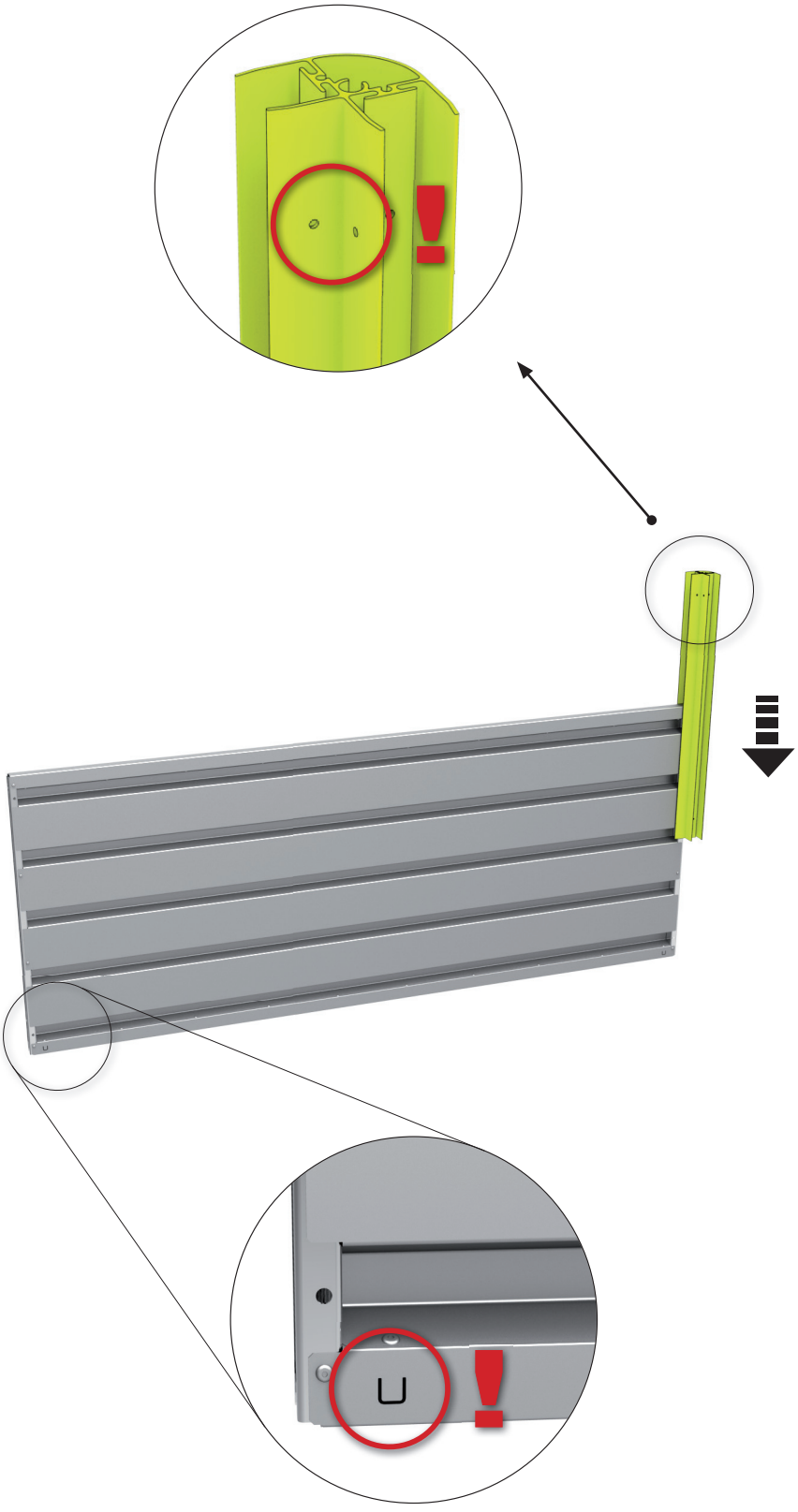

2.

Ⓐ	1x1: 1x (940mm) 2x1: 1x (940mm) 2x2: 1x (1930mm) L: 1x (940mm)	Ⓒ	1x1 - L: 1x	4,8 x 13 D1	1x1 - L: 2x

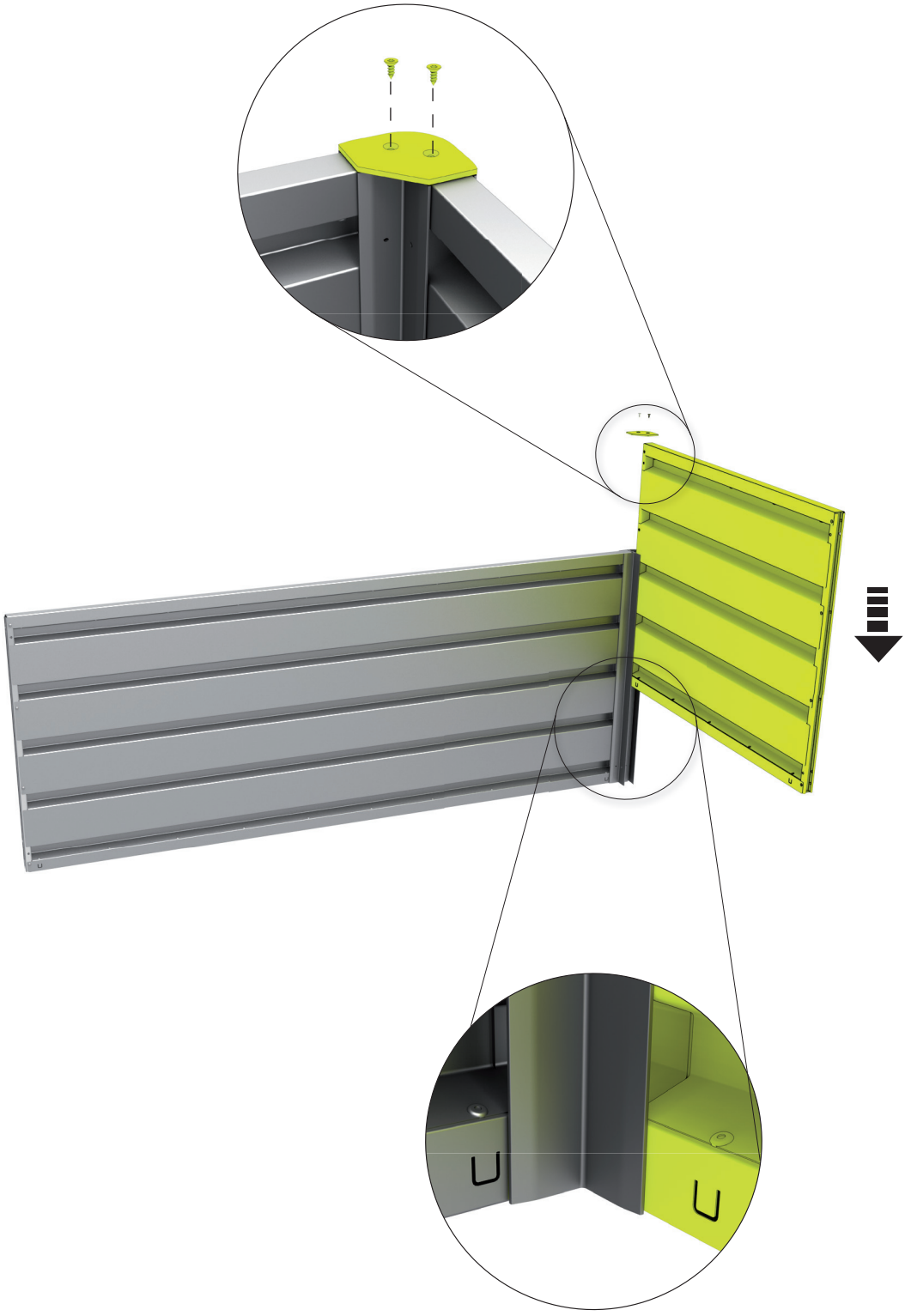

3.

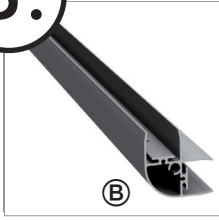 Ⓑ	1x1: 3x 2x1: 3x 2x2: 3x L: 5x	Ⓒ	1x1: 3x 2x1: 3x 2x2: 3x L: 5x	4,8 x 13 D1	1x1: 6x 2x1: 6x 2x2: 6x L: 10x

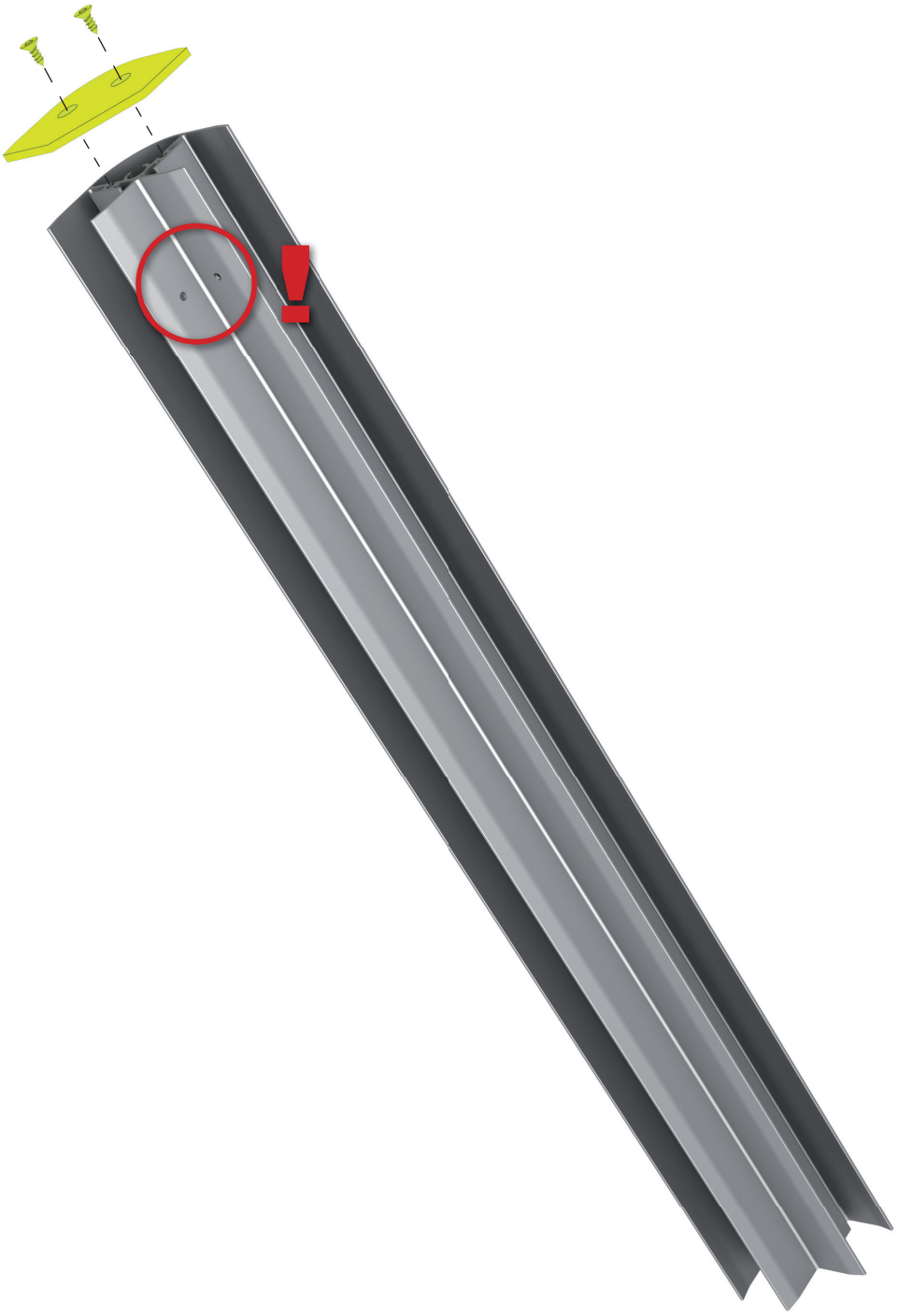

4.

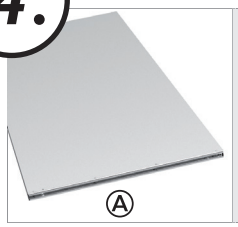

1x1:	1x (940mm)
2x1:	1x (1930mm)
2x2:	1x (1930mm)
L:	1x (940mm)

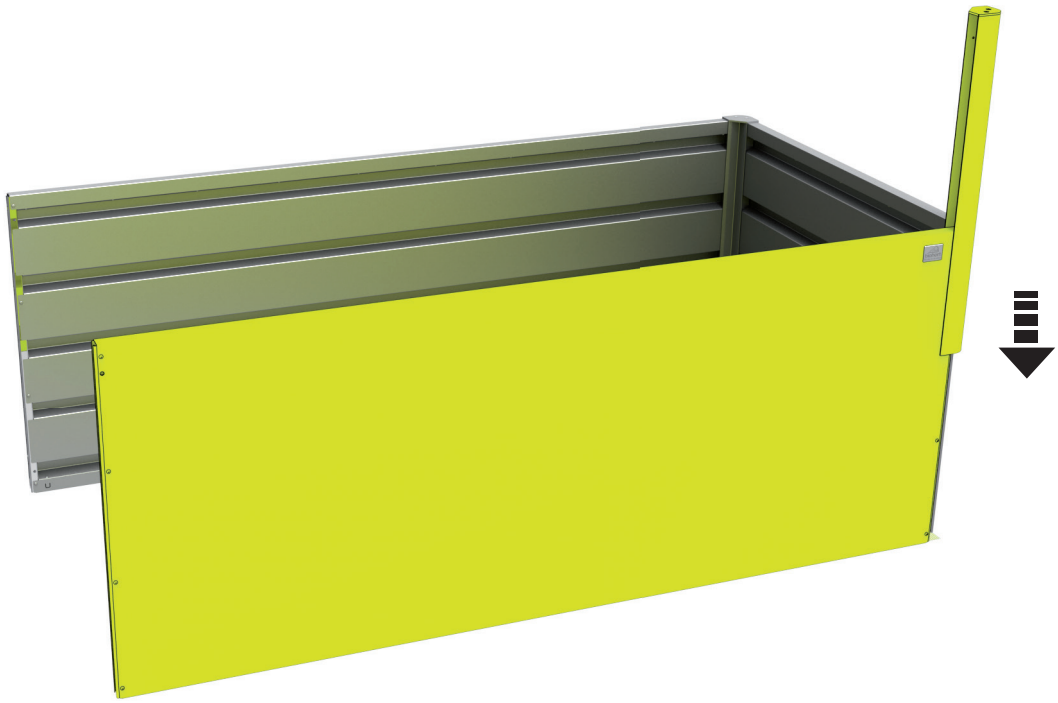

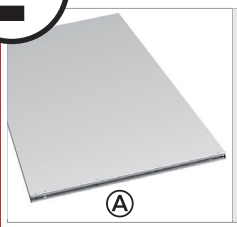

L: 2x (940mm)

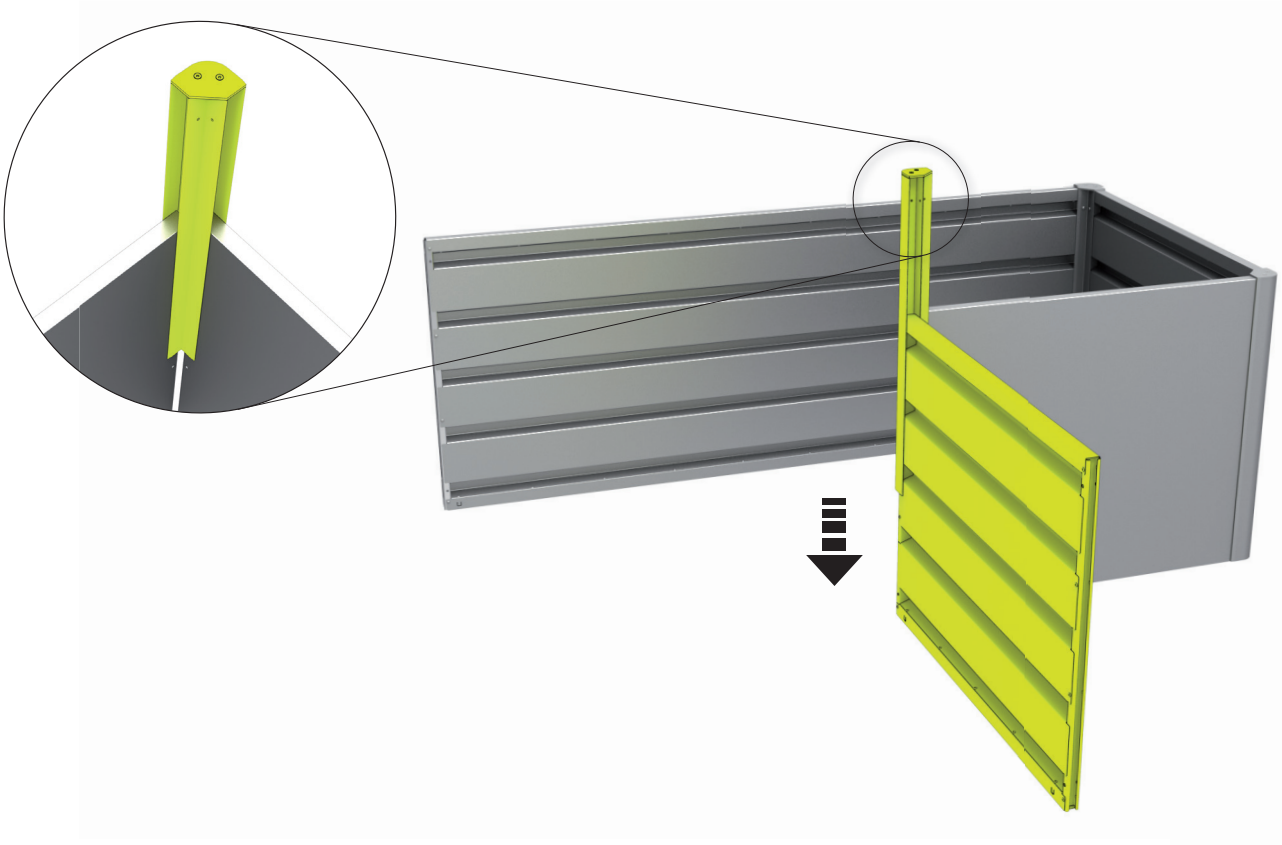

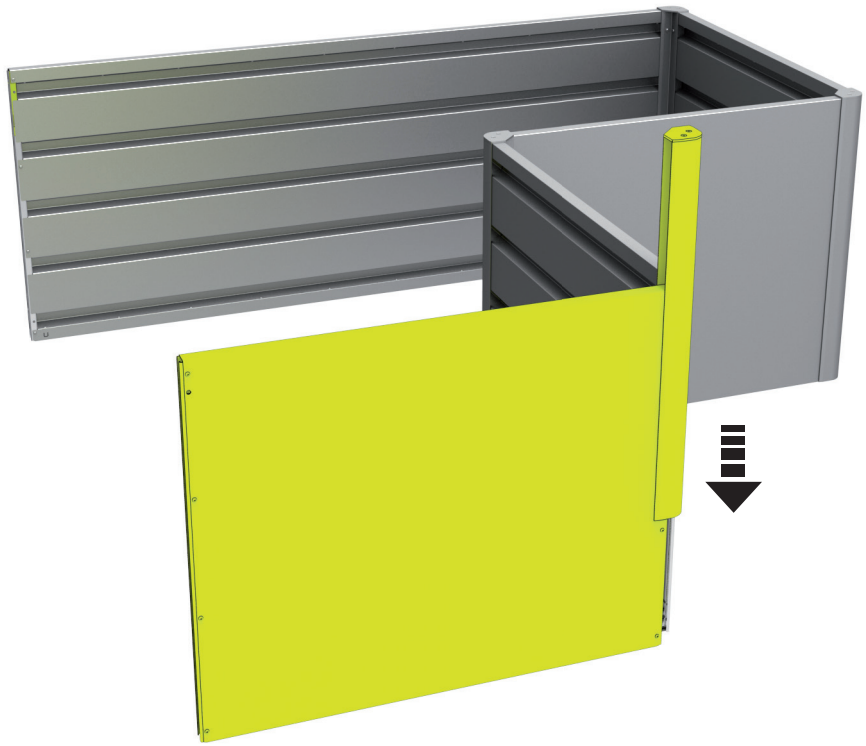

5.

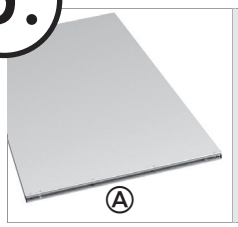

1x1:	1x (940mm)
2x1:	1x (940mm)
2x2:	1x (1930mm)
L:	1x (1930mm)

6.

1x1:	8x
2x1:	8x
2x2:	8x
L:	12x

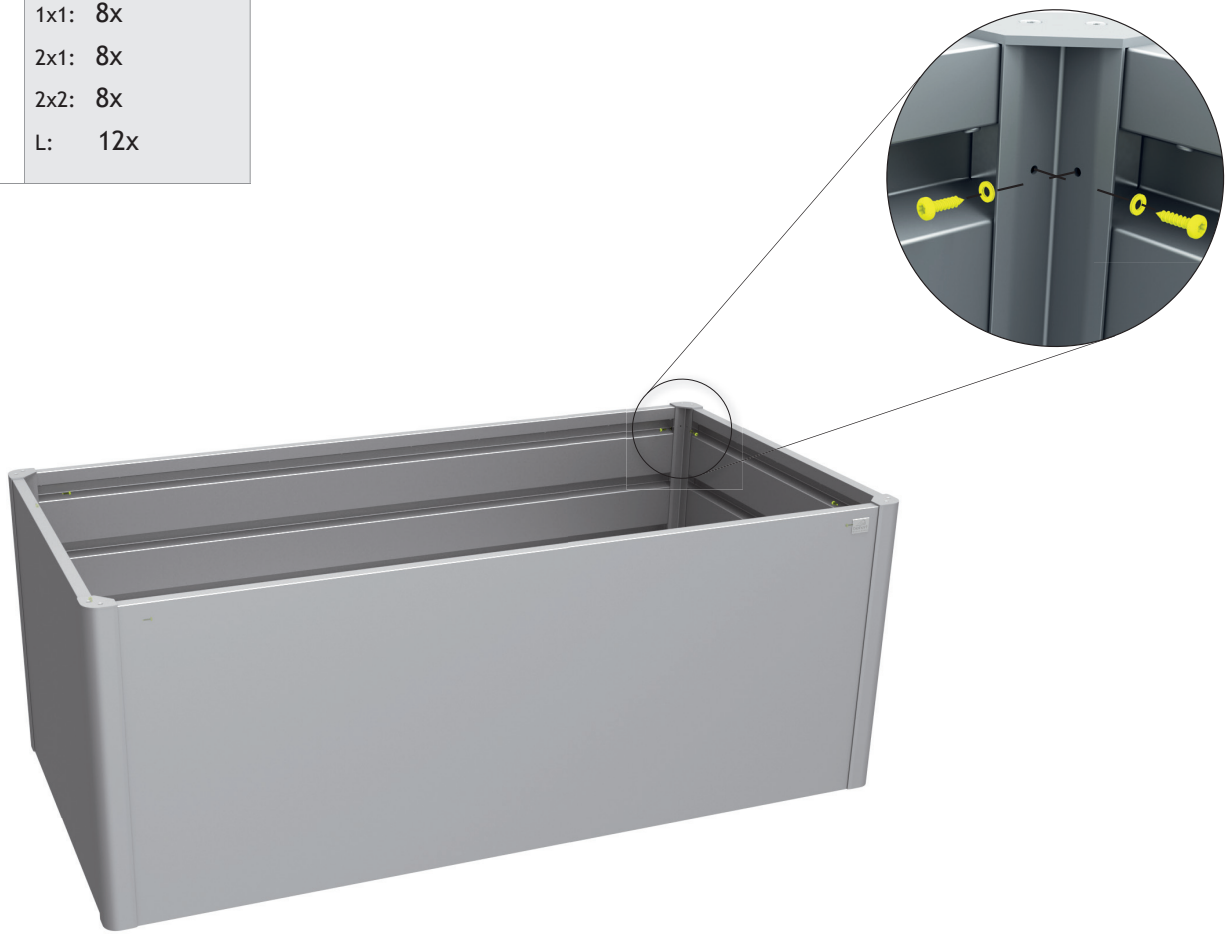

7.

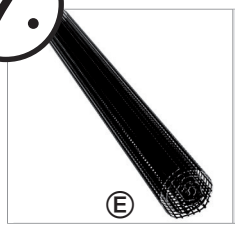

1x1:	1x
2x1:	1x
2x2:	2x
L:	2x

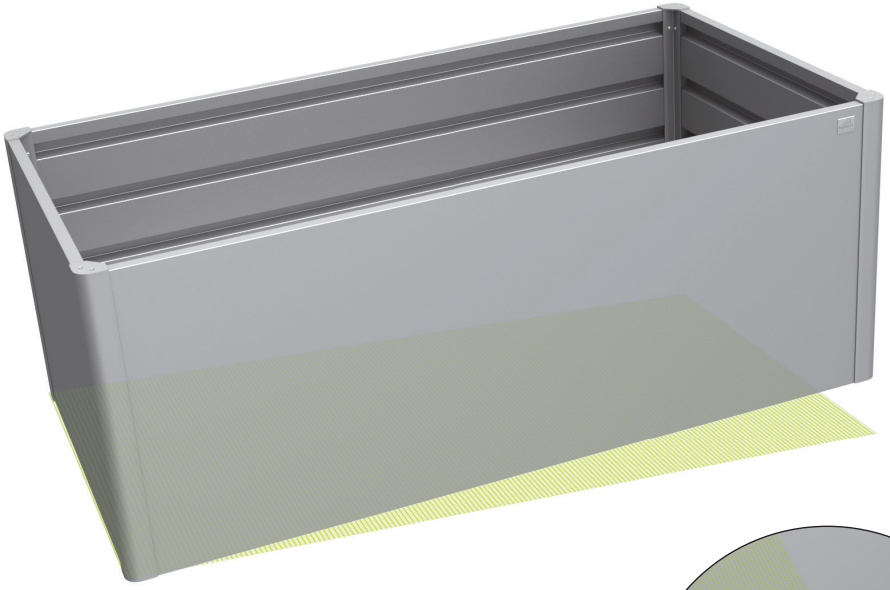

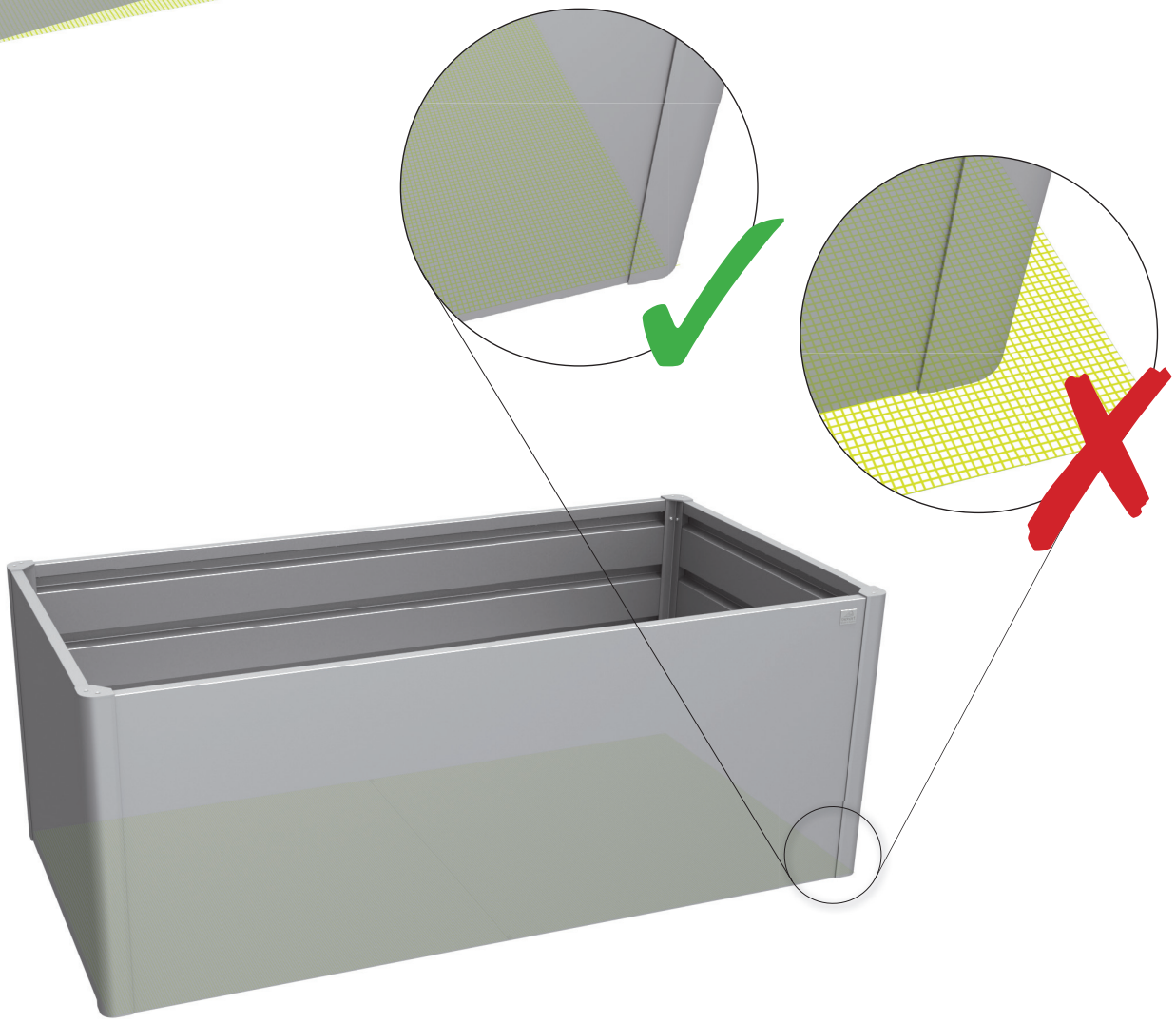

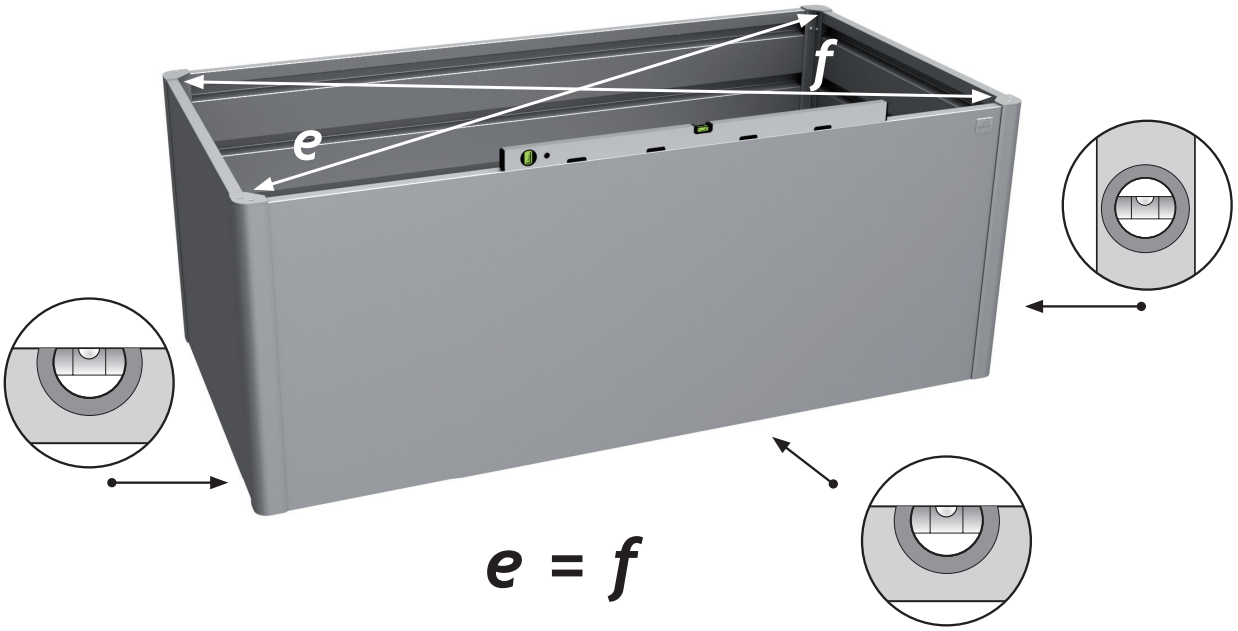

GARTENERDE
Garden soil - Terreau - Tuinaarde - Sustrato para jardín - Terriccio

KOMPOST UND LAUB
Compost and foliage - Compost et feuille - Compost en bladafval - Compost y hojas - Terricciato e fogliame

FEIN GEHÄCKSELTES ODER GRAS
Rough mulch or grass - Fine copeaux de bois et herbe - Houtspaanders of gras - Madera muy picada o hierba - Pacciame di corteccia oppure erba

ÄSTE ODER ZWEIGE
Branches or twigs - Branche et brindille - Takken - Ramas - Rami

YH065000
Version 10 / 2017

HighLine®

Das ultimative Gerätehaus, das hinsichtlich Sicherheit und Funktionalität alle Anforderungen erfüllt. Erhältlich in 5 Größen und in 3 Farben - silber-metallic, quarzgrau-metallic, dunkelgrau-metallic

AvantGarde®

Passt bestens zu moderner Architektur und macht lebenslang Freude. Erhältlich in 4 Größen und in 3 Farben - silber-metallic, quarzgrau-metallic, dunkelgrau-metallic

Panorama®

Dieses Satteldachmodell passt in jedes Gartenpanorama. Erhältlich in 5 Größen und in 3 Farben - silber-metallic, quarzgrau-metallic, dunkelgrau-metallic

Europa

Alles in bester Ordnung und lebenslange Wartungsfreiheit mit dem Biohort-Klassiker. Erhältlich in 9 Größen und in 4 Farben - silber-metallic, quarzgrau-metallic, dunkelgrau-metallic, dunkelgrün

Geräteschrank

Wo Raum knapp ist, zeigt er seine Klasse – im Garten, auf der Terrasse, in der Garage. Erhältlich in 3 Größen und in 4 Farben - silber-metallic, quarzgrau-metallic, dunkelgrau-metallic, dunkelgrün

MiniGarage

Multifunktionales Stauraumwunder ohne Genehmigungspflicht. Erhältlich in 2 Farben - silber-metallic, dunkelgrau-metallic

WoodStock®

Kaminholzlager und Geräteschrank in einem, auch zum einfachen Wand-Anbau geeignet. Erhältlich in 2 Größen und in 3 Farben - silber-metallic, quarzgrau-metallic, dunkelgrau-metallic

StoreMax®

Mit seinem funktionellen Design bietet der StoreMax® maximalen Stauraum auf wenig Platz. Erhältlich in 3 Größen und in 3 Farben - silber-metallic, quarzgrau-metallic, dunkelgrau-metallic

HighBoard

Das formvollendete Multitalent zum Aufbewahren. Erhältlich in 2 Größen und in 3 Farben - silber-metallic, quarzgrau-metallic, dunkelgrau-metallic

CornerBoard

Bietet wertvollen Platz auf Balkon und Terrasse. Erhältlich in 3 Farben - silber-metallic, quarzgrau-metallic, dunkelgrau-metallic

LoungeBox®

Die Design-Box für gehobene Ansprüche - ein Schmuckstück für Terrasse und Garten. Erhältlich in 2 Größen und in 3 Farben - silber-metallic, quarzgrau-metallic, dunkelgrau-metallic

FreizeitBox

Sie steckt locker all das weg, wofür Sie keinen geeigneten Aufbewahrungsort haben. Erhältlich in 4 Größen und in 5 Farben - weiß, silber-metallic, quarzgrau-metallic, dunkelgrau-metallic, bronze-metallic

HochBeet

Schönste Aussicht auf beste Ernte. Erhältlich in 4 Größen und 2 Farben - quarzgrau-metallic, dunkelgrau-metallic

EXTRA PROSPEKT
anfordern unter
www.biohort.com

Nebengebäude CasaNova®

Design, das sich ihren Wünschen anpasst. Erhältlich in 9 Größen und in 2 Farben - silber-metallic, dunkelgrau-metallic

Kontrollnummer:
Control-number / Contrôle-Qualité / Controlenummer:

Bei Reklamationen bitte anführen:
Kontrollnummer und Artikelnummer des reklamierten Teils.

GB: In case of complaint please indicate the control-number and the number of the item, which is subject of complaint.

F: Pour toutes réclamations: prière de joindre le numéro de contrôle et le numéro d'article de la pièce litigieuse.

NL: Bij reclamaties svp doorgeven: controlenummer en artikelnummer van het desbetreffende onderdeel.